Schulungsunterlage

015 PLM

Erstellen von DMU Modellen
und Angebotszeichnungen

T_015_009

Schulungsunterlage

DMU-AZ-Richtlinie

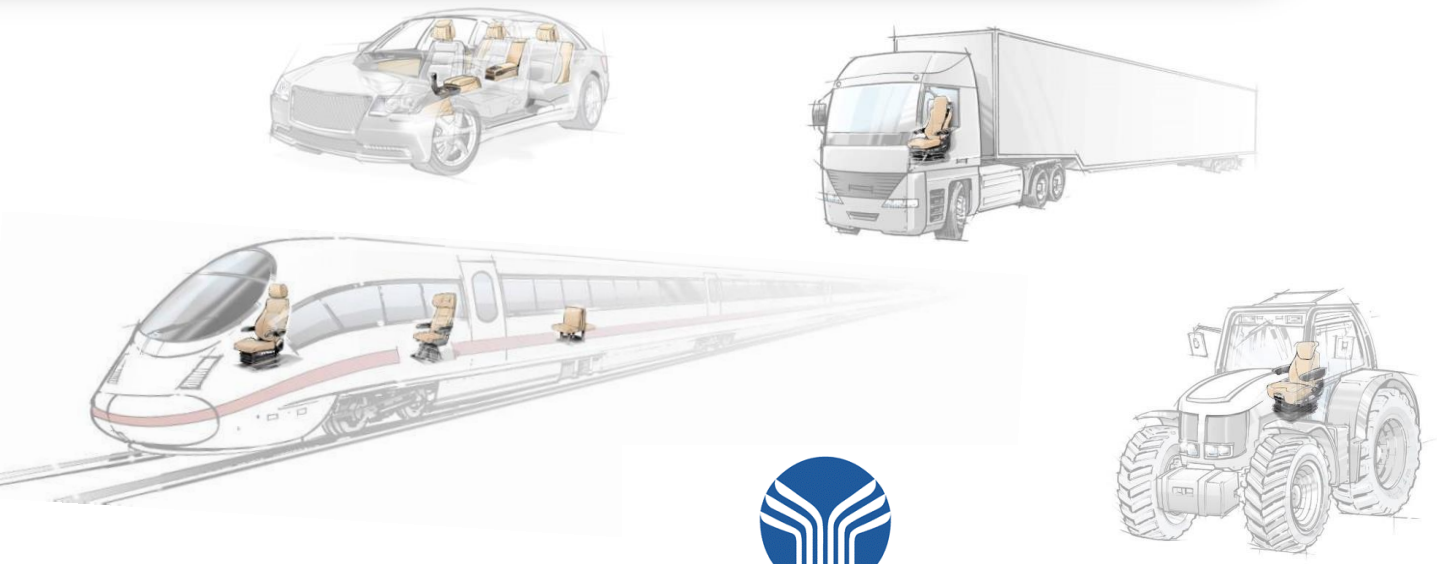

GRAMMER

Inhalt

1 Vorgaben und Begriffe ... 4
2 Rechtliche Hinweise ... 4
3 Projekt- und Ordnerverlinkungen der DMU-Modelle in SmarTeam ... 5
4 Benennung des DMU-Modell ... 6
5 Erstellung eines DMU-Modells ... 7
5.1 Strukturbaum ... 7
5.2 Sitzpolster ... 8
5.3 Konventionell bezogenes Sitzpolster ... 9
5.4 Besonderheit: Längsverstellung ... 11
5.5 Grundmodelle für DMU Erstellung ... 12
5.6 Besonderheit: Kabeldarstellung ... 13
5.7 Bedingungen ... 14
6 Hinweise zu den SIP- und Aug-Punkten ... 15
7 Darstellung von H-Punkt, SIP, SRP und Gurtanlenkpunkt ... 15
8 Auswahl SIP – S700 / S500 / konventionelle Polster und Sonderpolster ... 16
9 Hinweis zu Federungshöhen ... 20
9.1 Höhenangabe Federung MSG 97 ... 20
9.2 Höhenangabe Federung MSG 95 ... 20
9.3 Höhenangabe Federung MSG 93 ... 21
9.4 Höhenangabe Federung MSG 85 „H“ ... 21
9.5 Höhenangabe Federung MSG 85 „H1“ ... 22
9.6 Höhenangabe Federung MSG 83 ... 22
9.7 Höhenangabe Federung MSG 75 ... 23
9.8 Höhenangabe Federung MSG 65 ... 23
10 Positionierung Fed.-UT MSG 65 / 75 ... 25
11 Erstellung einer AZ ... 26
12 Erstellung einer AZ für CNH ... 28
13 Erstellung einer AZ: SmarTeam ... 29
14 Ansichtserstellung: Lochbild ... 30
15 Ansichtserstellung: Kabel ... 31
16 Checkliste für DMU - Modelle ... 32
17 Mitgeltende Unterlagen ... 33
18 Änderungen ... 33

1 Vorgaben und Begriffe

Ziele: Definition einer einheitlichen Vorgehensweise für die Erstellung von DMU-Baugruppen unter Beachtung der folgenden Aspekte:

- Erstellen/Definieren von DMU-Baugruppen, die im Folgenden z.B. für das Ableiten von AZ‘s genutzt werden können.
- Verwalten der DMU-Baugruppen in SmarTeam.
- Kurze Erläuterung der zu nutzenden Funktionalitäten.
- Variantenvielfalt, sowie die Datenmenge in SmarTeam reduzieren.
- Durch die Verwendung freigebender Teile den aktuellsten Stand der Modelle gewährleisten.

Begriffe: DMU = Digital Mock Up bzw. Digitales Versuchsmodell

Wichtige Funktionen: Design kopieren (SmarTeam)

2 Rechtliche Hinweise

Copyright © Fa. GRAMMER AG

GRAMMER AG
Postfach 1454
D-92204 Amberg

Nachdruck, Vervielfältigung oder Übersetzung, auch auszugsweise, ist ohne schriftliche Genehmigung durch die Firma GRAMMER AG nicht erlaubt.

Amberg, August 2019

3 Projekt- und Ordnerverlinkungen der DMU-Modelle in SmarTeam

Die DMU-Modelle, müssen im **Projekt DMU** und dem entsprechenden **Ordner** abgelegt werden.

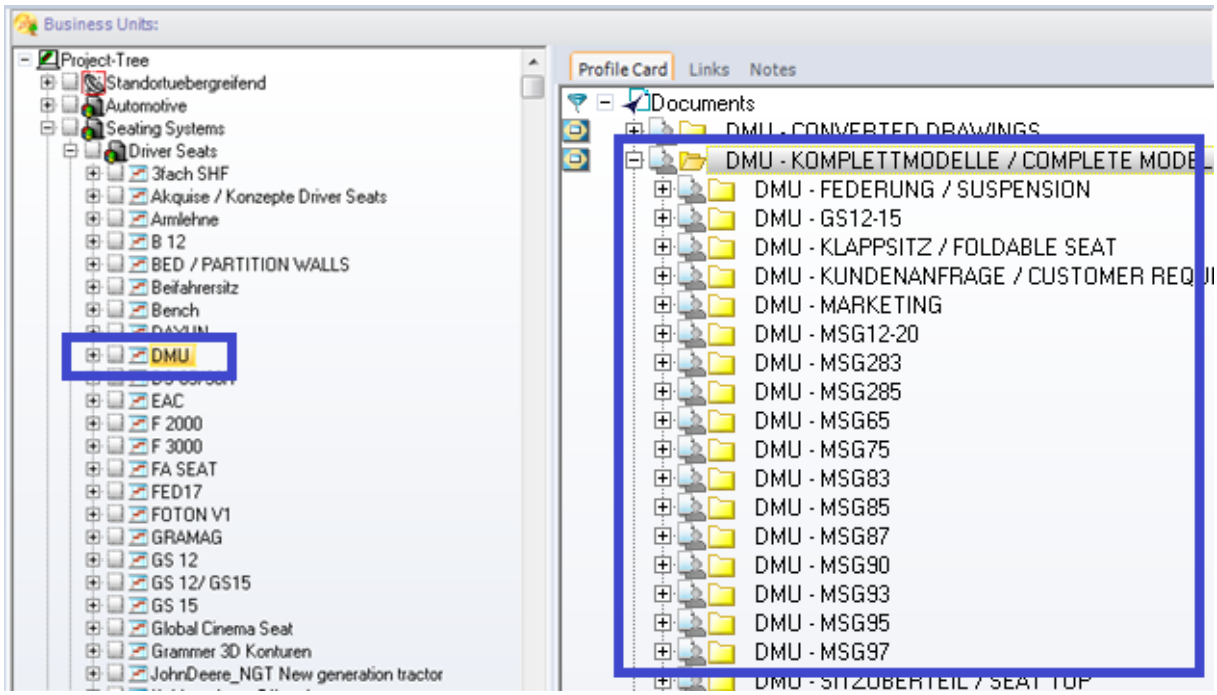

4 Benennung des DMU-Modell

- Das Modell wird mit der Sachnummer der AZ und dem Zusatz „**_DMU**“ gespeichert.
  Nicht die Sitznummer verwenden!

- Zeichnung zuerst unter der AZ Nummer speichern, dann erst eine Verknüpfung zu dem DMU-Modell erzeugen!

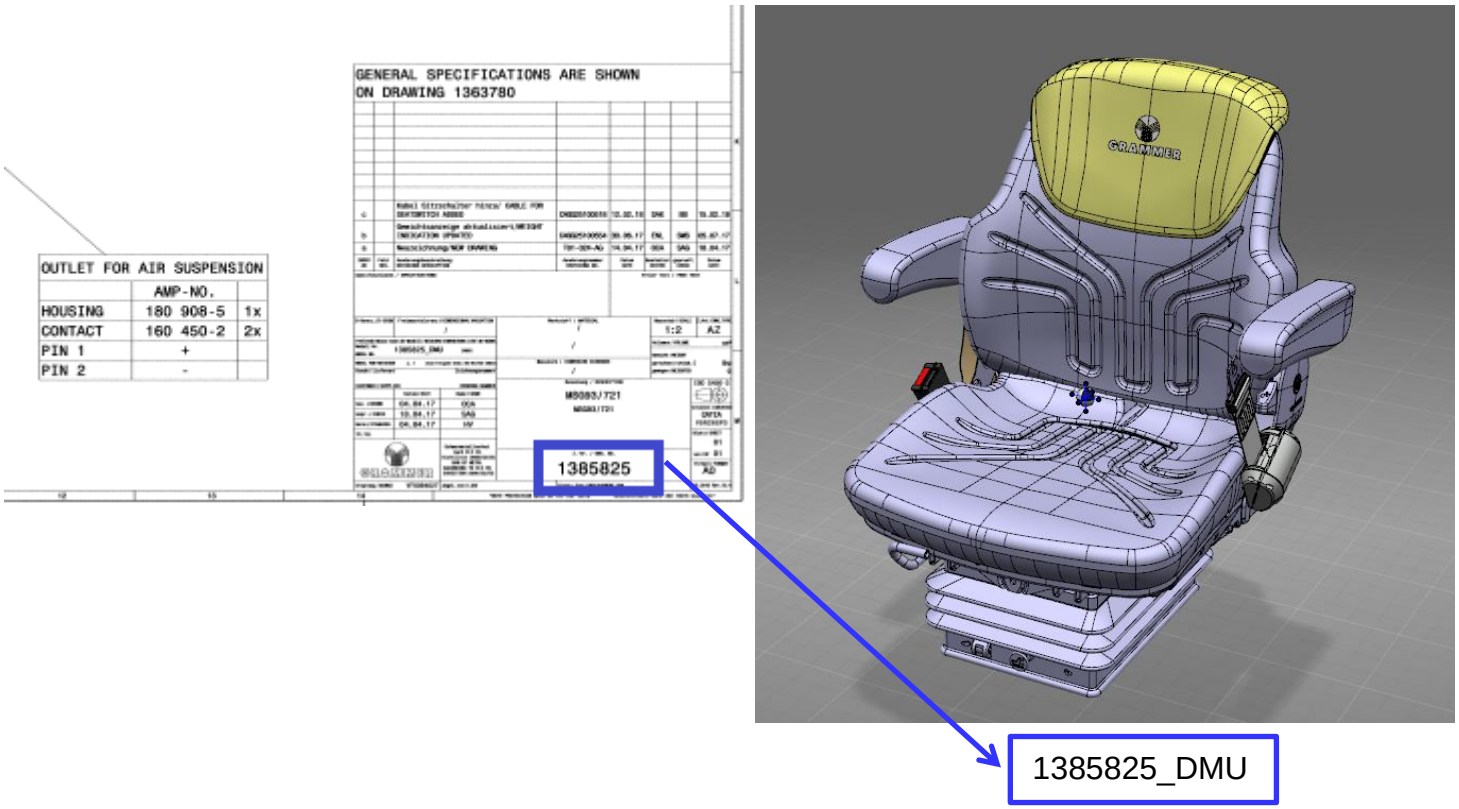

5 Erstellung eines DMU-Modells

5.1 Strukturbaum

- Für die Erstellung eines DMU-Modells ein CATIA Product mit Vorlage "GAG Driver Seats DMU STANDARD Product" verwenden.

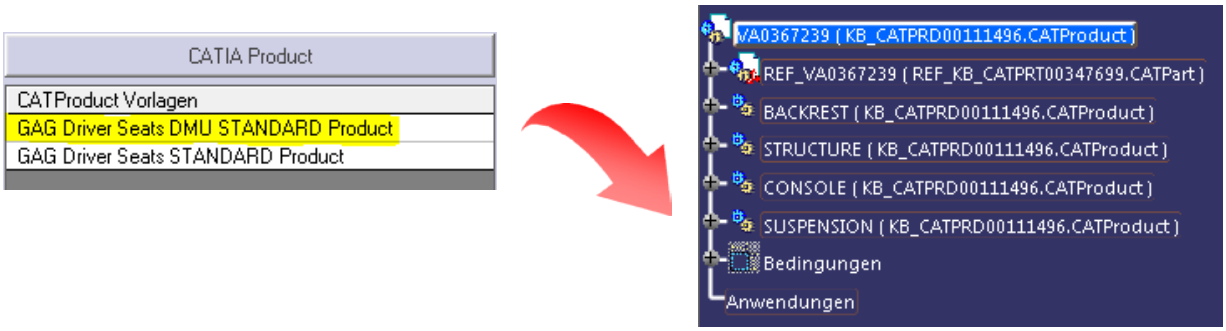

- Zur besseren Übersicht können weitere Komponenten in die vier Hauptkomponenten eingefügt werden. (z.B.: SWIVEL-RAILS)

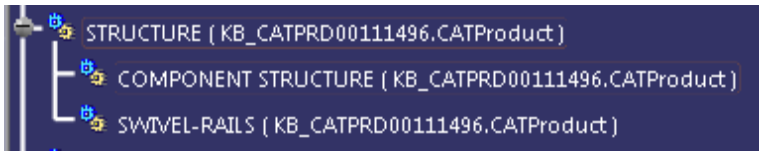

- Nicht benötigte Komponenten löschen.

<u>Tipps und Tricks:</u>
Für die Erstellung eines neuen DMU-Modells **Design Copy** eines ähnlichen, bereits vorhanden und freigegebenen DMU-Modells. Dann die nötigten Anpassungen durchführen.

5.2 Sitzpolster

- In die Komponente Structure das Sitzpolster einfügen und fixieren.

Beispiele:

Auswahl der Sitzpolster	Sitzpolster NEU
SP für 72. ohne ST/SN	S.POL.59_S
SP für 72. mit ST/SN SP für 73. mit ST/SN	S.POL.60_S
SP für 73. ohne ST/SN	S.POL.61_S
SP für 74. ohne ST/SN	S.POL.62_S
SP für 74. mit ST/SN	S.POL.63_S

- Die verschiedenen Sitzposter sind unter folgenden Pfad zu finden:

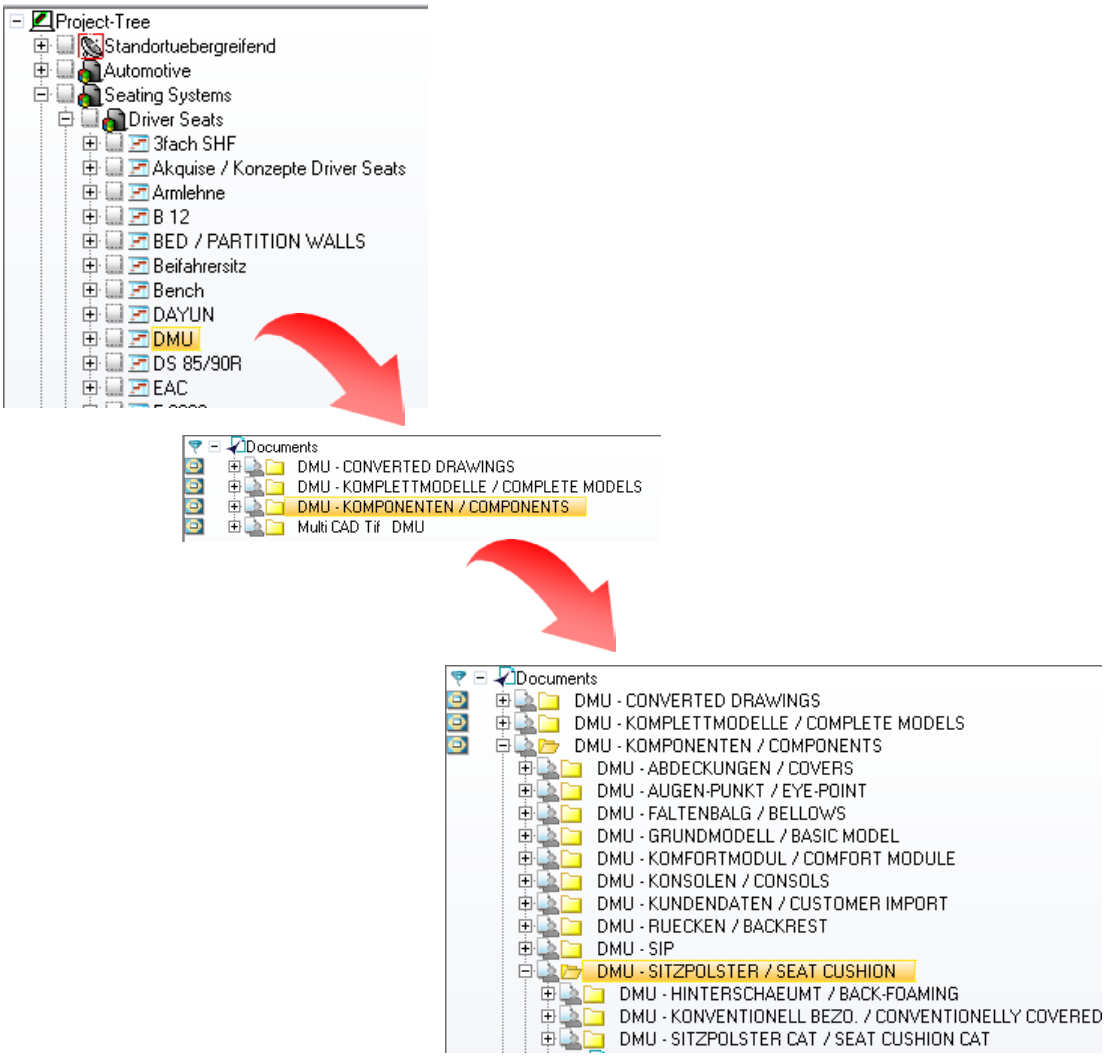

5.3 Konventionell bezogenes Sitzpolster

Bei konventionell bezogenen Sitzpolstern mit Logo können die Original-Sitzbezüge im 3D bzw. das entsprechende 2D-Element (Logo) in den Ansichten der Zeichnung eingefügt werden.

<u>Zeichnung ohne verbautes Logo in der Rückverlängerung:</u>

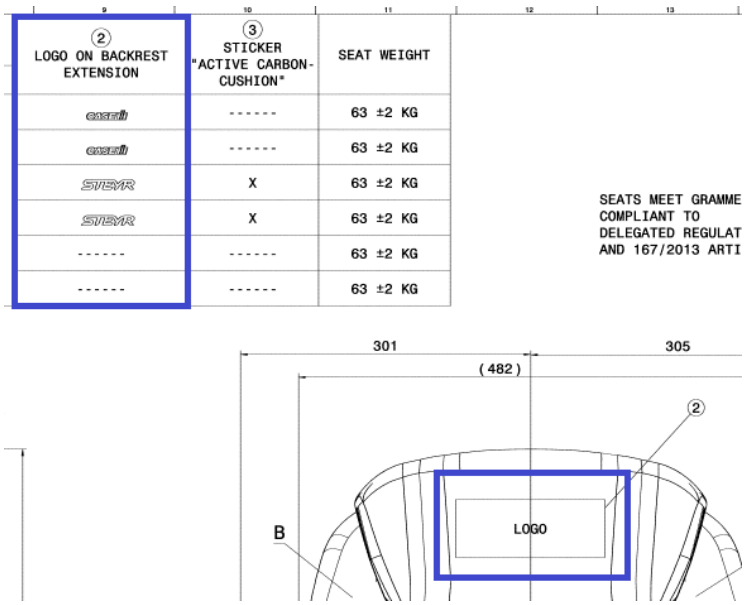

<u>Zeichnung ohne verbautes Logo im Sitzpolster:</u>

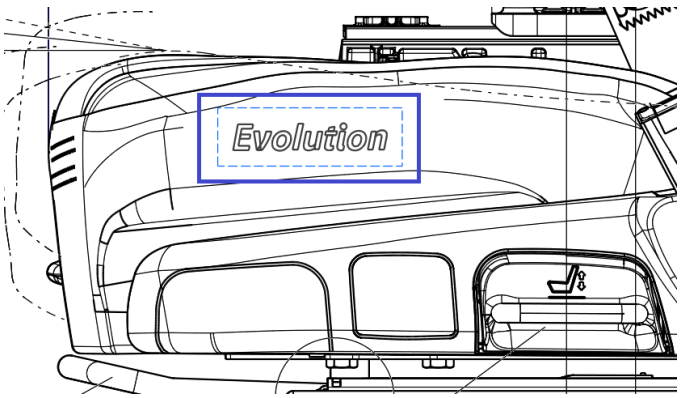

Original-Sitzbezüge im 3D einfügen:

1. Das Part **Attention** im Sitzpolster ausblenden.

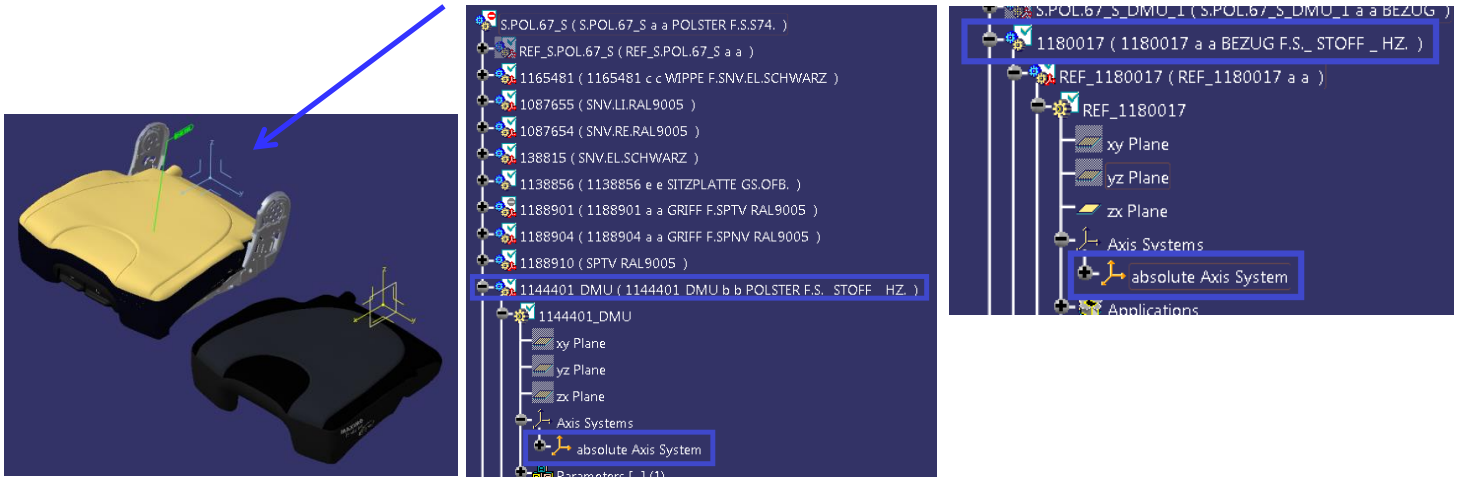

2. Das Achsensystem des Originalbezuges mit dem Achsensystem des DMU_Polster mit der Funktion **Kongruenz** platzieren.

5.4 Besonderheit: Längsverstellung

Nach der Positionierung der Längsverstellung müssen die benötigten Einzelteile in die jeweiligen Komponenten verschoben werden.
(z.B.: „suspension“, „ structure“)

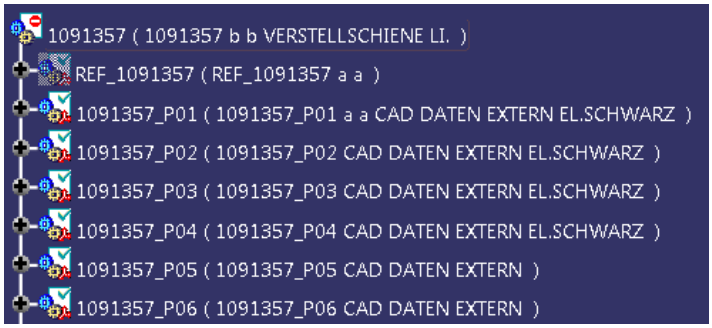

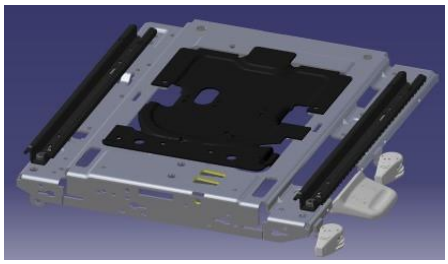

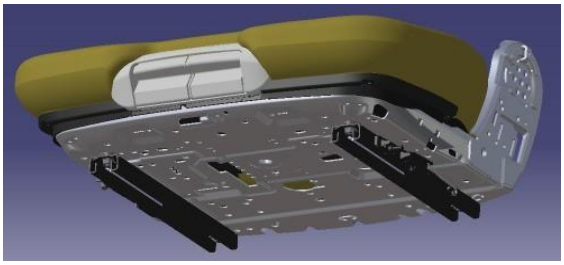

Tipps und Tricks:
Im DMU-Modell nur sichtbare Teile verwenden, alle nicht sichtbaren Teile dürfen nicht eingefügt bzw. müssen gelöscht werden.

Abstand muss 24.5 mm betragen

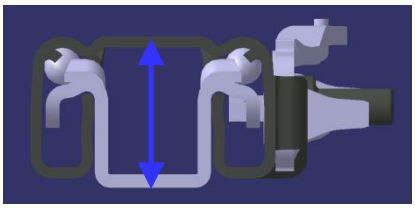

Abstand muss 26.5 mm betragen

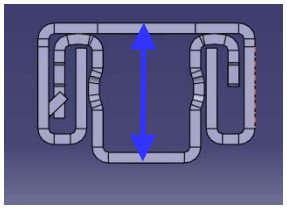

5.5 Grundmodelle für DMU Erstellung

Aus diesen Grundmodellen können Teile, die benötigt werden, kopiert und in das zu erstellende Modell eingefügt werden.

Die Teile in den Grundmodellen sind schon richtig positioniert!

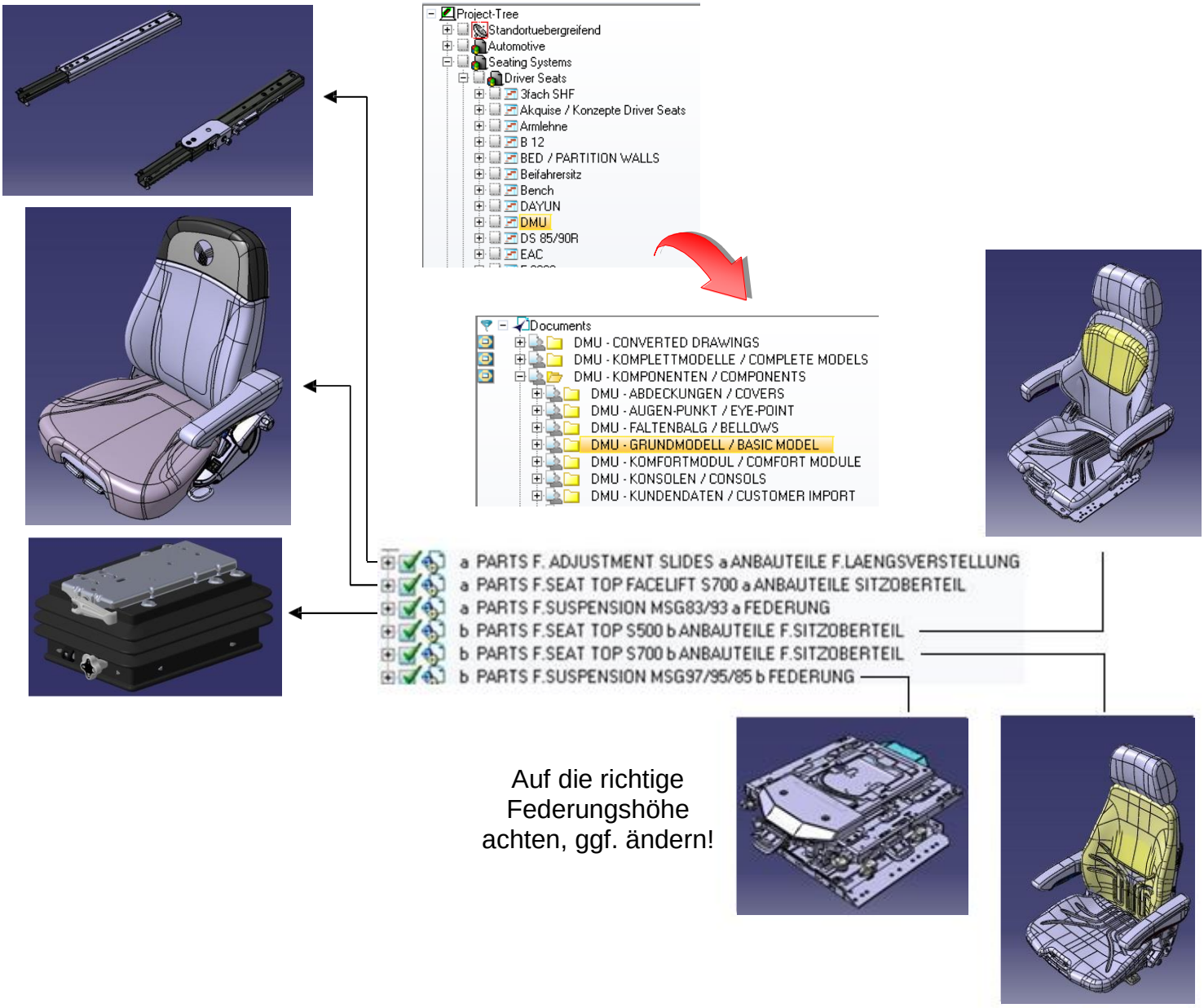

Die Grundmodelle selbst dürfen nicht direkt im DMU- Modell verbaut werden.

5.6 Besonderheit: Kabeldarstellung

Kabelbaum in die Komponente **Suspension** einfügen, und am Fed.-UT ausrichten. Danach muss der Kabelbaum ausgeblendet werden.

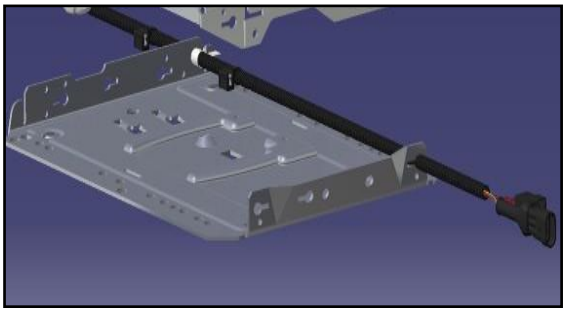

Für die richtige Darstellung des Kabelbaums in der Zeichnung muss eine Szene erzeugt werden, das Gleiche gilt für das Fed.-UT.

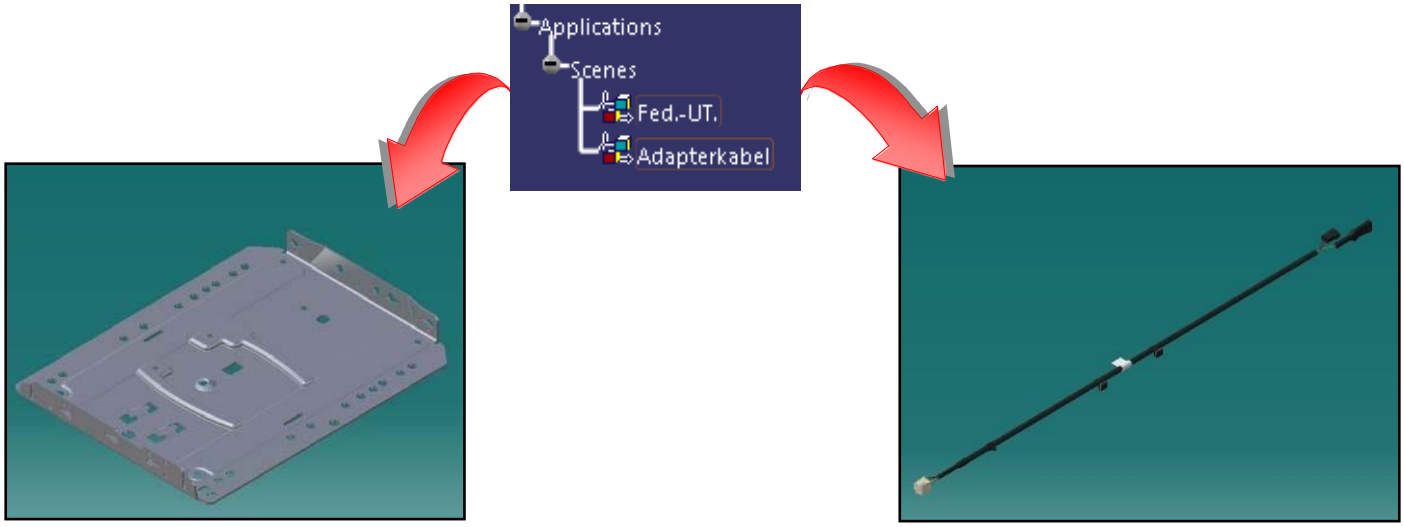

5.7 Bedingungen

- Nach dem Positionieren und Verschieben der Bauteile alle Bedingungen löschen.

- Die Bauteile in den jeweiligen Komponenten (backrest, structure, suspension, …) werden mit der Heftklammer fixiert.

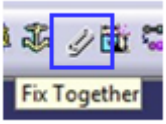

- Die Komponenten selbst **fixieren**.

Hier ein Beispiel, wie ein Strukturbaum aussehen kann:

6 Hinweise zu den SIP- und Aug-Punkten

Nachfolgend sind die verschiedenen SIP– und Aug-Punkte dargestellt:

- Sitzoberteil S700
  - Hinterschäumte Polster
  - Konventionell bezogene Polster

- Sitzoberteil S500

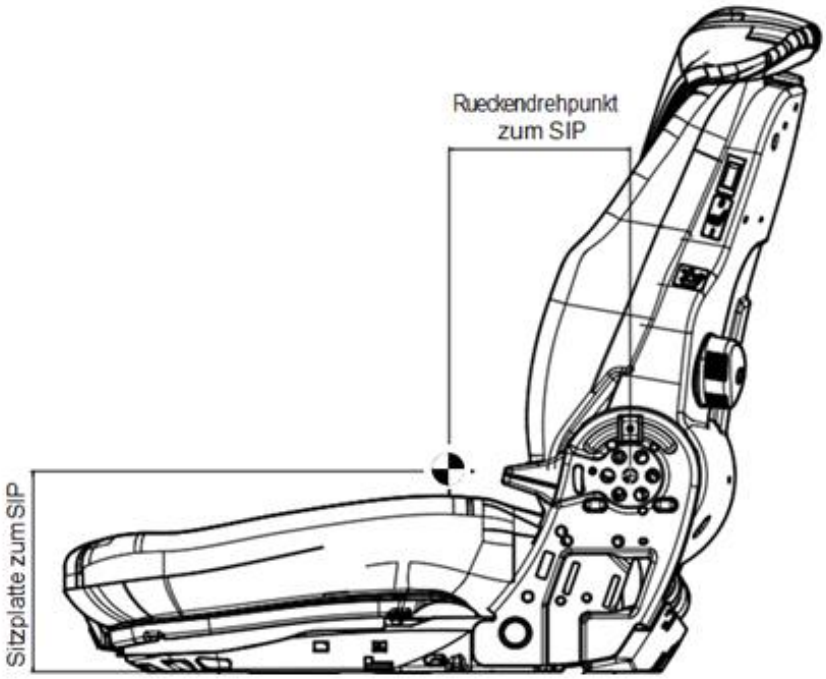

7 Darstellung von H-Punkt, SIP, SRP und Gurtanlenkpunkt

Die Darstellung von H-Punkt, SIP, SRP und Gurtanlenkpunkt ist in Angebotszeichnungen (auch in Homologationszeichnungen) folgendermaßen festgelegt:

- H-Punkt, SIP, SRP: Schraffur des Kreises „rechts oben“ und „links unten“.

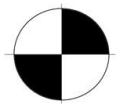

- Gurtanlenkpunkt: Schraffur des Kreises „links oben“ und „rechts unten“.

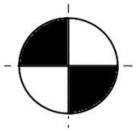

H-Punkt, SIP und SRP werden in die Zeichnung aus dem 3D-Modell eingefügt.
Der Gurtanlenkpunkt wird dagegen immer als 2D Katalogelement eingefügt.
Der Durchmesser beträgt 25 mm.

8 Auswahl SIP – S700 / S500 / konventionelle Polster und Sonderpolster

- **S500:**

NH/C-RD-DE9_2012

SIP-Measurements of MSG65-75/S500

Stand G	06.11.2018

Suspension									
Suspensiontype		MSG65 Fork lift strength			MSG75 Fork lift- and construction machine strength				
Total stroke suspension		60	70	80	60	70	80	110	
Lower edge adjustment rail + thickness suspension lower part		29,5	29,5	29,5	29,5	29,5	29,5	29,5	
Distance between lower edge suspension upper part and upper edge lower part		33,5	38,5	43,5	47,5	52,5	57,5	72,5	
Half deflected	Lower edge adjustment rail to lower edge of suspension upper part	63,0	68,0	73,0	77,0	82,0	87,0	102,0	Regard height in customer drawings

	Seat top S5xx														
	Seat top description	Comment	Seat cushion width	Seat cushion	Backrest cushion	Lower edge seat plate to SIP									Backrest pivot point to SIP
SIP 1	Seat top S521 Standard	with/without SAI and heating	400 450 470	1090485 1073502 1071222	1090484 1071223 1071223	137	200	205	210	214	219	224	239		154
	Seat top S522 Standard	with/without SAI and heating	450 470	1073502 1071222	1089899 1089899										
SIP 2	Seat top S521 Toyota with ORS Backrest	with/without SAI and heating	470	1071222	1155959	139	202	207	212	216	221	226	241		162
SIP 3	Seat top S521 Linde Gumotex	with/without SAI and heating	480	1115036	1071223	147	210	215	220	224	229	234	249		158
	Seat top S521 Linde Turkey	with/without SAI and heating	470	1224605	1224613	147	210	215	220	224	229	234	249		158
SIP 4	Seat top S531 Bobcat- Design	with/without SAI and heating	510	1182641	1182639	142	205	210	215	219	224	229	244		166
SIP 5	Seat top FENDT- S511 GAG- Design for FENDT 21 MM FATTER	with/without SAI and heating	400	1390514	1090484	158	221	226	231	235	240	245	260		158
SIP 6	Seat top FENDT- S521 GAG- Design for FENDT 22 MM FATTER	with/without SAI and heating	470	1390515	1071223	159	222	227	232	236	241	246	261		157
SIP 7	S531- Seat Cushion combined with a Toyota Backrest Cushion	with/without SAI and heating	510	1182641	1155959	145	208	213	218	222	227	232	247		162
						Regard height in customer drawings	SIP-height in customer drawings (if adjustment rail height is 26.5mm)								Regard depth in customer drawings

Distance in driving direction:
Forward displacement between suspension lower part and backrest pivot point is 27.5mm (mean)
Valid for all MSG65 and MSG75 with S500 seat top

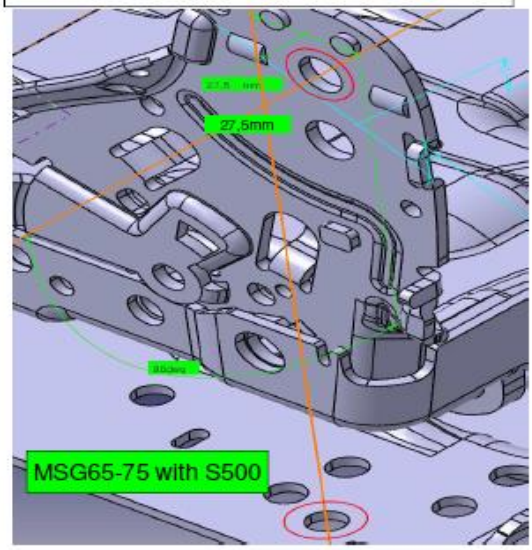

- **S700:**

13.11.2019

	Description	collection drawing	Seatplate to SIP	Backrest pivot point to SIP	Eyepoint 2008/2 EG based to SIP
Cushion foam-backed (with active, mechanical and without LS)					
SIP1	Seat top S72. w/o Seat Depth / Seat Angle Adj. Seat top S72. w/o OPS		140 mm	139 mm	← 21mm ↑ 631mm
SIP2	Seat top S72. w/o Seat Depth / Seat Angle Adj. Seat top S72. with OPS		146 mm	139 mm	← 21mm ↑ 625mm
SIP3	Seat top S72. with Seat Depth / Seat Angle Adj. Seat top S73. with and w/o Seat Depth / Seat Angle Adj. Seat top S72. and S73. w/o OPS		166 mm	145 mm	72. with ST/SN← 38mm ↑ 634mm 73. w/o ST/SN← 25,4mm ↑ 634mm 73. with ST/SN← 38mm ↑ 634mm
	Seat top S72. w/o Seat Depth / Seat Angle Adj. Seat top S72. w/o OPS Cushion width from S72. - Cushion contour from S73.	1313630			
SIP4	Seat top S72. with Seat Depth / Seat Angle Adj. Seat top S73. with and w/o Seat Depth / Seat Angle Adj. Seat top S72. and S73. with OPS		170 mm	145 mm	72. with ST/SN← 38mm ↑ 630mm 73. w/o ST/SN← 25,4mm ↑ 630mm 73. with ST/SN← 38mm ↑ 630mm
	Seat top S72. w/o Seat Depth / Seat Angle Adj. Seat top S72. with OPS Cushion width from S72. - Cushion contour from S73.	1313630			
SIP5	Seat top S74. w/o Seat Depth / Seat Angle Adj. Seat top S74. w/o OPS		160 mm	147 mm	← 33mm ↑ 643mm
SIP6	Seat top S74. w/o Seat Depth / Seat Angle Adj. Seat top S74. with OPS		164 mm	147 mm	← 33mm ↑ 639mm
SIP7	Seat top S74. with Seat Depth / Seat Angle Adj. Seat top S74. w/o OPS		170 mm	150 mm	← 33mm ↑ 640mm
SIP8	Seat top S74. with Seat Depth / Seat Angle Adj. Seat top S74. with OPS		174 mm	150 mm	← 33mm ↑ 636mm
Cushion foam-backed only for J.D. Cushiondesign (with active, mechanical and without LS)					
SIP28	Seat top S73. with and w/o Seat Depth / Seat Angle Adj. Seat top S73. with OPS	FABRIC	170 mm	150 mm	73. w/o ST/SN← 20,4mm ↑ 630mm 73. with ST/SN← 33mm ↑ 630mm
SIP4	Seat top S73. with and w/o Seat Depth / Seat Angle Adj. Seat top S73. with OPS	PVC	170 mm	145 mm	73. w/o ST/SN← 25,4mm ↑ 630mm 73. with ST/SN← 38mm ↑ 630mm
SIP3	Seat top S73. with and w/o Seat Depth / Seat Angle Adj. Seat top S73. w/o OPS	PVC	166 mm	145 mm	73. w/o ST/SN← 25,4mm ↑ 634mm 73. with ST/SN← 38mm ↑ 634mm
Cushion foam-backed only for Caterpillar (with active, mechanical and without LS)					
SIP29	Seat top S73. w/o Seat Depth / Seat Angle Adj. Seat top S73. w/o OPS		171 mm	176 mm	

13.11.2019

	Description	collection drawing	Seatplate to SIP	Backrest pivot point to SIP	Eyepoint 2008/2 EG based to SIP
EVO – Cushion (conventional upholstered with aktive LS / CLIMATE)					
SIP9	Seat top S74. with Seat Depth / Seat Angle Adj. Seat top S74. with OPS		190 mm	164 mm	← 36mm ↑ 645mm
SIP10	Seat top S72. and S73. with Seat Depth / Seat Angle Adj. Seat top S72. and S73. with OPS		190 mm	164 mm	← 36mm ↑ 638mm
EVO - special Cushion Same synthetic leather (conventional upholstered with aktive LS / CLIMATE)					
SIP18	Seat top S74. EVO with Seat Depth / Seat Angle Adj. Seat top S74. EVO with OPS		190 mm	151 mm	← 49mm ↑ 645mm
EVO - special Cushion John Deere (conventional upholstered with aktive LS / CLIMATE)					
SIP23	Seat top S74. EVO with Seat Depth / Seat Angle Adj. Seat top S74. EVO with OPS	10MM THINNER EVO -CUSHION	180 mm	164 mm	← 36mm ↑ 655mm
SIP31	Seat top S742 EVO with Seat Depth / Seat Angle Adj. Seat top S742 EVO with OPS	UPHOLSTERED EVO-CUSHION	206 mm	182 mm	← 16mm ↑ 658mm
EVO - special Cushion (conventional upholstered with mechanical LS / w/o CLIMATE)					
SIP25	Seat top S74. EVO with Seat Depth / Seat Angle Adj. Seat top S74. EVO w/o OPS		180 mm	164 mm	← 36mm ↑ ???mm
EVO - FACELIFT - Cushion (conventional upholstered with aktive LS)					
SIP24	Seat top S74. EVO with Seat Depth / Seat Angle Adj. Seat top S74. EVO mit OPS		190 mm	180 mm	← 20mm ↑ 645mm
FACELIFT – Cushion (conventional upholstered with aktive LS)					
SIP19	Seat top S74. FACELIFT with Seat Depth / Seat Angle Adj. Seat top S74. FACELIFT with OPS		182 mm	170 mm	← 30mm ↑ ???mm
SIP21	Seat top S74. FACELIFT with Seat Depth / Seat Angle Adj. Seat top S74. FACELIFT w/o OPS		178 mm	170 mm	← 30mm ↑ ???mm
FACELIFT – Cushion (conventional upholstered with mchanical LS)					
SIP20	Seat top S74. FACELIFT with Seat Depth / Seat Angle Adj. Seat top S74. FACELIFT with OPS		182 mm	177 mm	← 23mm ↑ ???mm
SIP22	Seat top S74. FACELIFT with Seat Depth / Seat Angle Adj. Seat top S74. FACELIFT w/o OPS		178 mm	177 mm	← 23mm ↑ ???mm

13.11.2019

	Description	collection drawing	Seatplate to SIP	Backrest pivot point to SIP	Eyepoint 2008/2 EG based to SIP
Cushion conventional Standard (with active and mechanical LS, without LS)					
SIP30	Seat top S72. w/o Seat Depth / Seat Angle Adj. Seat top S72. with OPS		152 mm	153 mm	w/o Heating ← 30mm ↑ 654mm with Heating ← 30mm ↑ 664mm
SIP11	Seat top S72. with Seat Depth / Seat Angle Adj. Seat top S72. w/o OPS		178 mm	145 mm	w/o Heating ← 38mm ↑ 628mm with Heating ← 38mm ↑ 638mm
SIP12	Seat top S72. with Seat Depth / Seat Angle Adj. Seat top S72. with OPS		186 mm	145 mm	w/o Heating ← 38mm ↑ 620mm with Heating ← 38mm ↑ 630mm
SIP13	Seat top S74. w/o Seat Depth / Seat Angle Adj. Seat top S74. w/o OPS		178 mm	147 mm	w/o Heating ← 36mm ↑ 628mm with Heating ← 36mm ↑ 638mm
SIP14	Seat top S74. with Seat Depth / Seat Angle Adj. Seat top S74. with OPS		186 mm	147 mm	w/o Heating ← 36mm ↑ 620mm with Heating ← 36mm ↑ 630mm
Cushion conventional only for Komatsu					
SIP17	Seat top S72. with Seat Depth / Seat Angle Adj. Seat top S72. w/o OPS		166 mm	145 mm	w/o Heating ← 38mm ↑ 640mm with Heating ← 38mm ↑ 650mm
Cushion conventional only for Caterpillar					
SIP26	Seat top S73. with Seat Depth / Seat Angle Adj. Seat top S73. with OPS		167 mm	172 mm	
SIP27	Seat top S73. with Seat Depth / Seat Angle Adj. Seat top S73. with and w/o OPS		171 mm	173 mm	
Special Cushion (SC foam backed, BC conventional upholstered)					
SIP15	Seat top S73. with Seat Depth / Seat Angle Adj. Seat top S73. with OPS		170 mm	155 mm	with Heating ← 28mm ↑ 630mm
SIP16	Seat top S72. with Seat Depth / Seat Angle Adj. Seat top S72. with OPS		146 mm	155 mm	with Heating ← 28mm ↑ 630mm

13.11.2019

	Description	collection drawing	Seatplate to SIP	Backrest pivot point to SIP	Eyepoint 2008/2 EG based to SIP
Cushion conventional Standard (with active and mechanical LS, without LS)					
SIP32	Seat top S741 with Seat Depth / Seat Angle Adj. Seat top S741 w/o OPS		172 mm	171 mm	
SIP33	Seat top S741 with Seat Depth / Seat Angle Adj. Seat top S741 with OPS		176 mm	171 mm	
SIP34	Seat top S742 with Seat Depth / Seat Angle Adj. Seat top S742 w/o OPS		172 mm	159 mm	
SIP35	Seat top S742 with Seat Depth / Seat Angle Adj. Seat top S742 with OPS		176 mm	159 mm	
SIP36	Seat top S722 with Seat Depth / Seat Angle Adj. Seat top S722 w/o OPS		177 mm	160 mm	
SIP37	Seat top S722 with Seat Depth / Seat Angle Adj. Seat top S722 with OPS		181 mm	160 mm	

9 Hinweis zu Federungshöhen

9.1 Höhenangabe Federung MSG 97

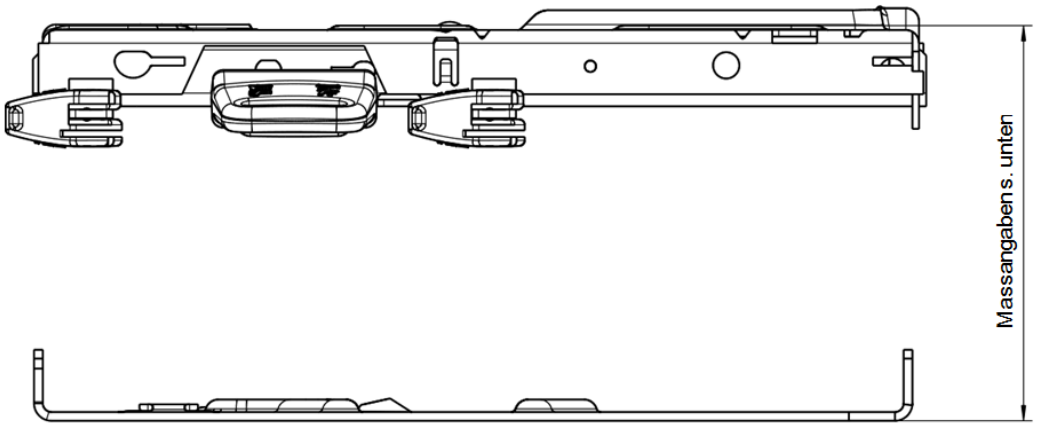

Maß = Fed.-UT bis Aufschraubfläche Fed.-OT

- MSG 97 Federung (G/GL/A/AL/EL) 180 mm (FW50/50, HV 40/40)
- MSG 97 Federung (G/GL/A/AL/EL) 170 mm (FW50/50; HV 30/30)
- MSG 97 Federung (EL) 160mm (FW30/70; HV 40/40)
- MSG 97 Federung (EAC) 182mm (FW60/60; HV 40/40)

9.2 Höhenangabe Federung MSG 95

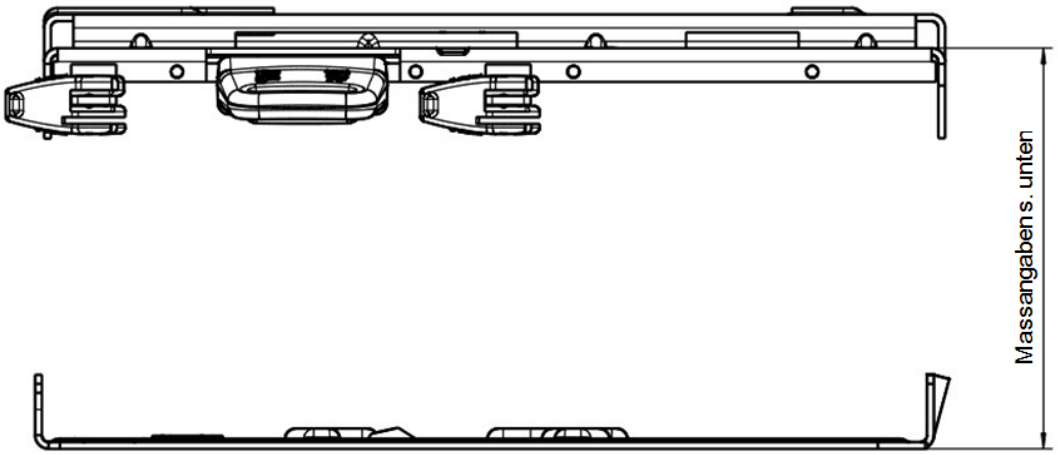

Maß = Fed.-UT bis Aufschraubfläche Fed.-OT

- MSG 95 Federung (G/GL/A/AL/EL) 178 mm (FW50/50, HV 40/40)
- MSG 95 Federung (G/GL/A/AL/EL) 168 mm (FW50/50; HV 30/30)
- MSG 95 Federung (EL) 158mm (FW30/70; HV 40/40)
- MSG 95 Federung (EAC) 180mm (FW60/60: HV 40/40)

9.3 Höhenangabe Federung MSG 93

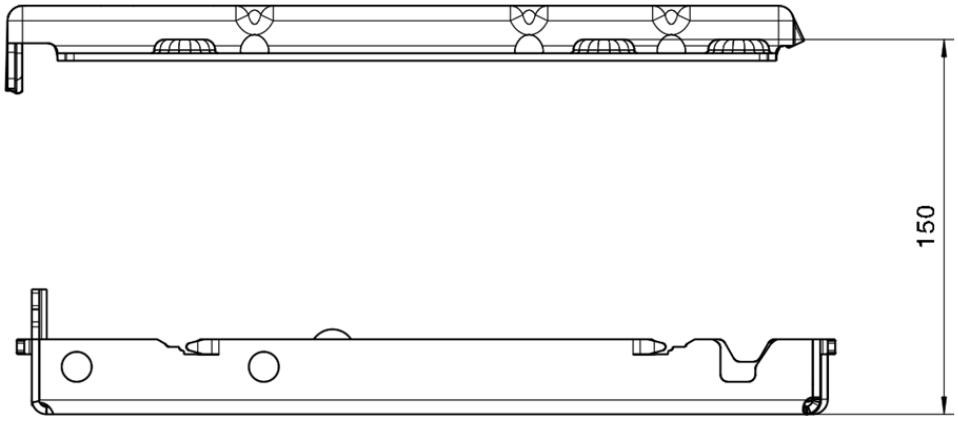

Maß = Fed.-UT bis Aufschraubfläche Fed.-OT: 150 mm

9.4 Höhenangabe Federung MSG 85 „H“

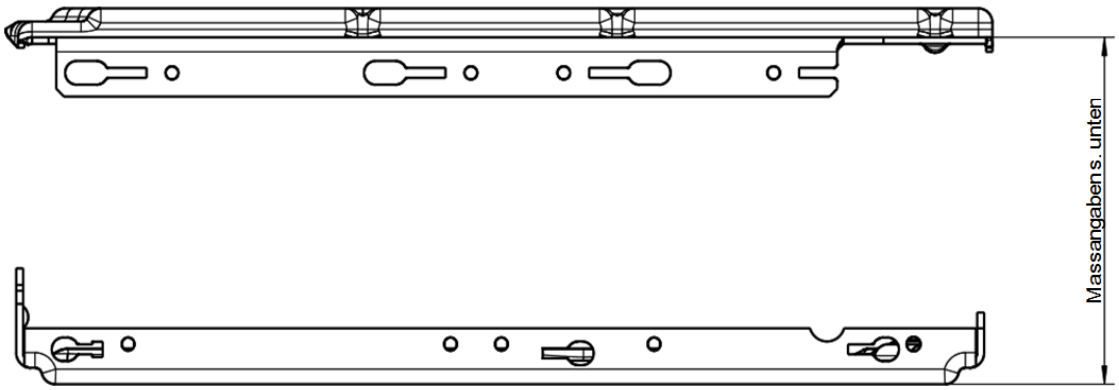

Maß = Fed.-UT bis Aufschraubfläche Fed.-OT

- MSG 85 Federung ohne HV 89 mm (FW35/35, HV --/--)
- MSG 85 Federung 119 mm (FW40/40; HV 30/30)
- MSG 85 Federung 129 mm (FW50/50; HV 30/30)

9.5 Höhenangabe Federung MSG 85 „H1“

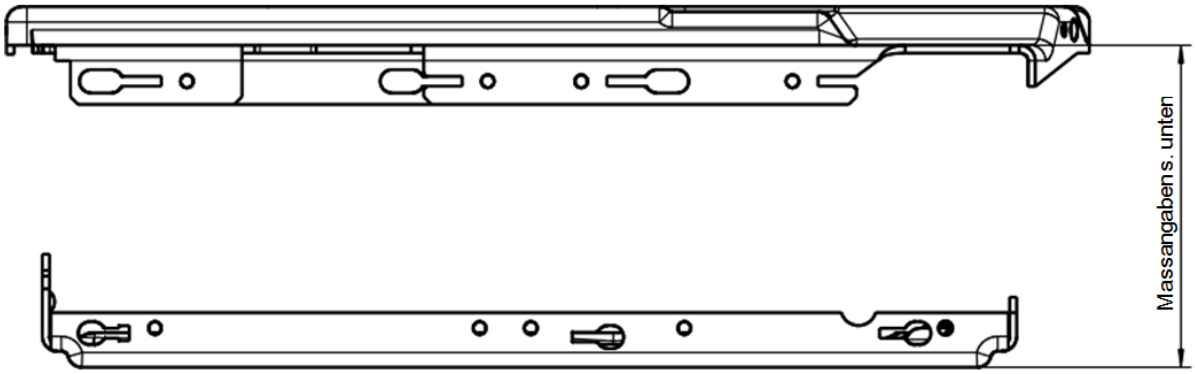

Maß = Fed.-UT bis Aufschraubfläche Fed.-OT

- MSG 85 Federung mit H1 Oberteil 125 mm (FW40/40, HV 30/30)
- MSG 85 Federung mit H1 Oberteil 135 mm (FW50/50; HV0/30/60/(80) gez. HV30)

9.6 Höhenangabe Federung MSG 83

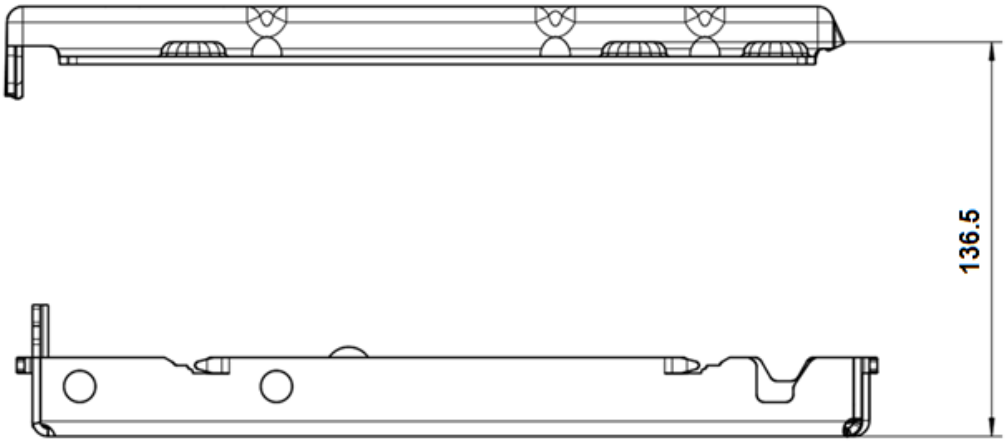

Maß = Fed.-UT bis Aufschraubfläche Fed.-OT: 136.5 mm

9.7 Höhenangabe Federung MSG 75

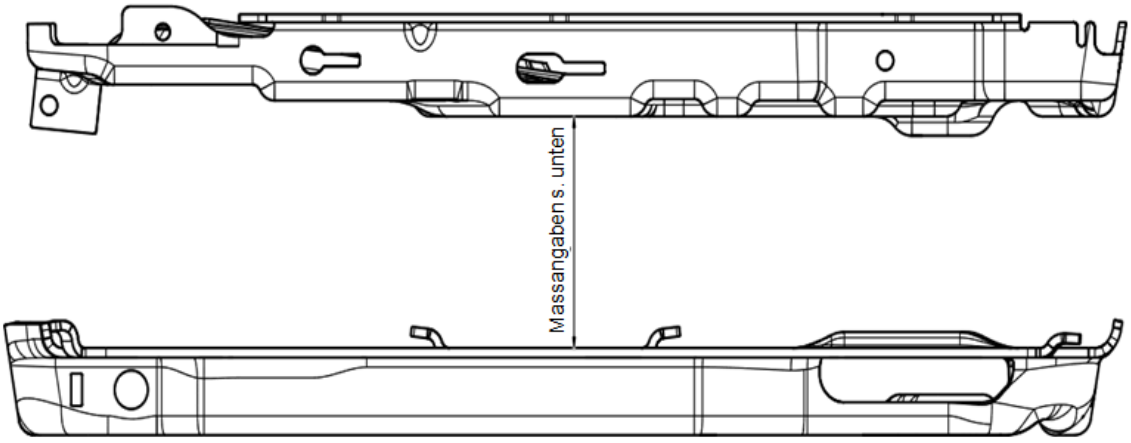

- MSG 75 Federung 47.5 mm (Federweg ges. 60 mm)
- MSG 75 Federung 52.5 mm (Federweg ges. 70 mm)
- MSG 75 Federung 57.5 mm (Federweg ges. 80 mm)
- MSG 75 Federung 72.5 mm (Federweg ges. 110 mm)

9.8 Höhenangabe Federung MSG 65

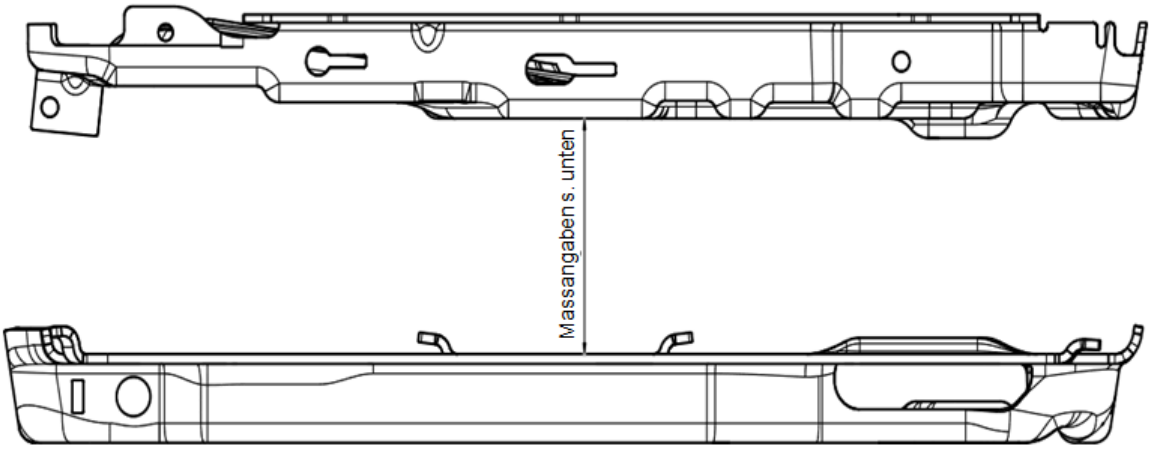

- MSG 65 Federung 33.5 mm (Federweg ges. 60 mm)
- MSG 65 Federung 38.5 mm (Federweg ges. 70 mm)
- MSG 65 Federung 43.5 mm (Federweg ges. 80 mm)

9.9 Höhenangabe Federung MSG 285

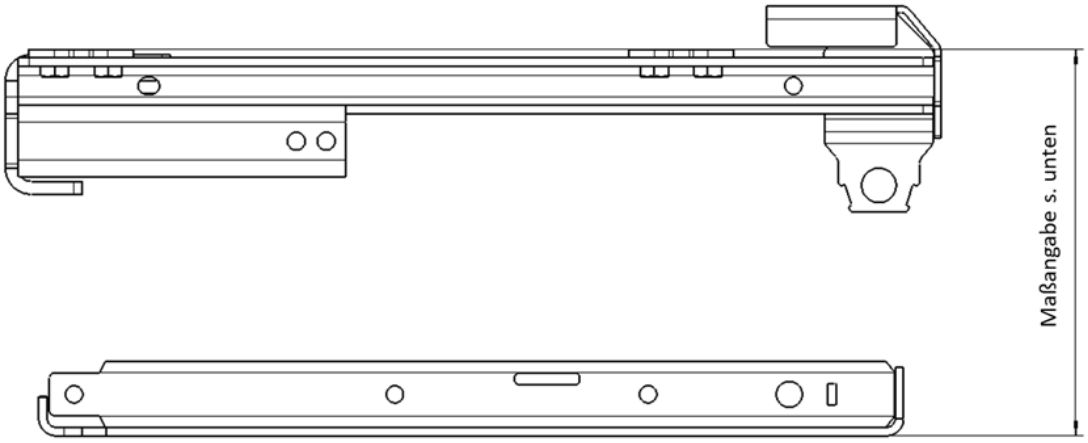

- MSG 285 mit HV 60 / FW 100 *170 mm*
- MSG 285 mit HV 80 / FW 100 *180 mm*

10 Positionierung Fed.-UT MSG 65 / 75

Gültig für alle MSG 65 und MSG 75 mit S500 und S700!

<u>Abstand in Fahrtrichtung:</u>
Der Abstand zwischen dem Rückendrehpunkt und der letzten äußeren Bohrung des Federungsunterteils muss bei S500 27.5 mm und bei S700 66 mm betragen.

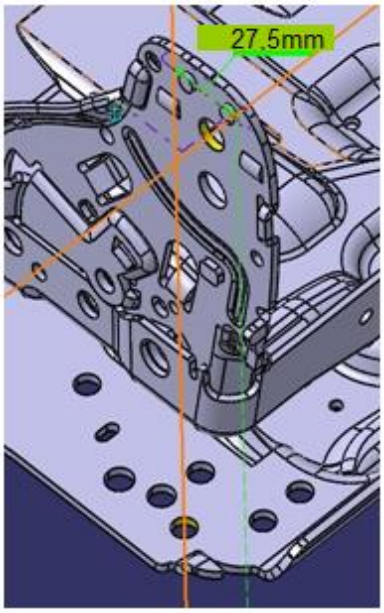

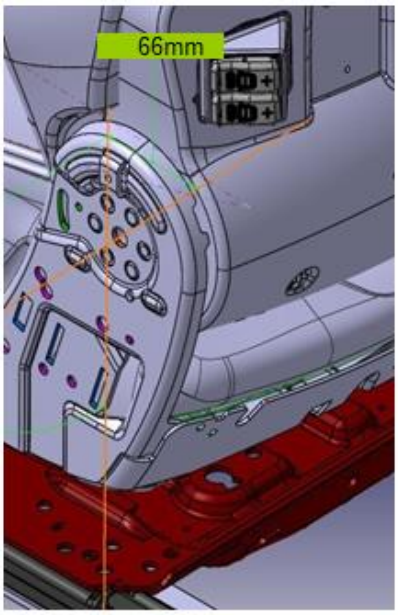

11 Erstellung einer AZ

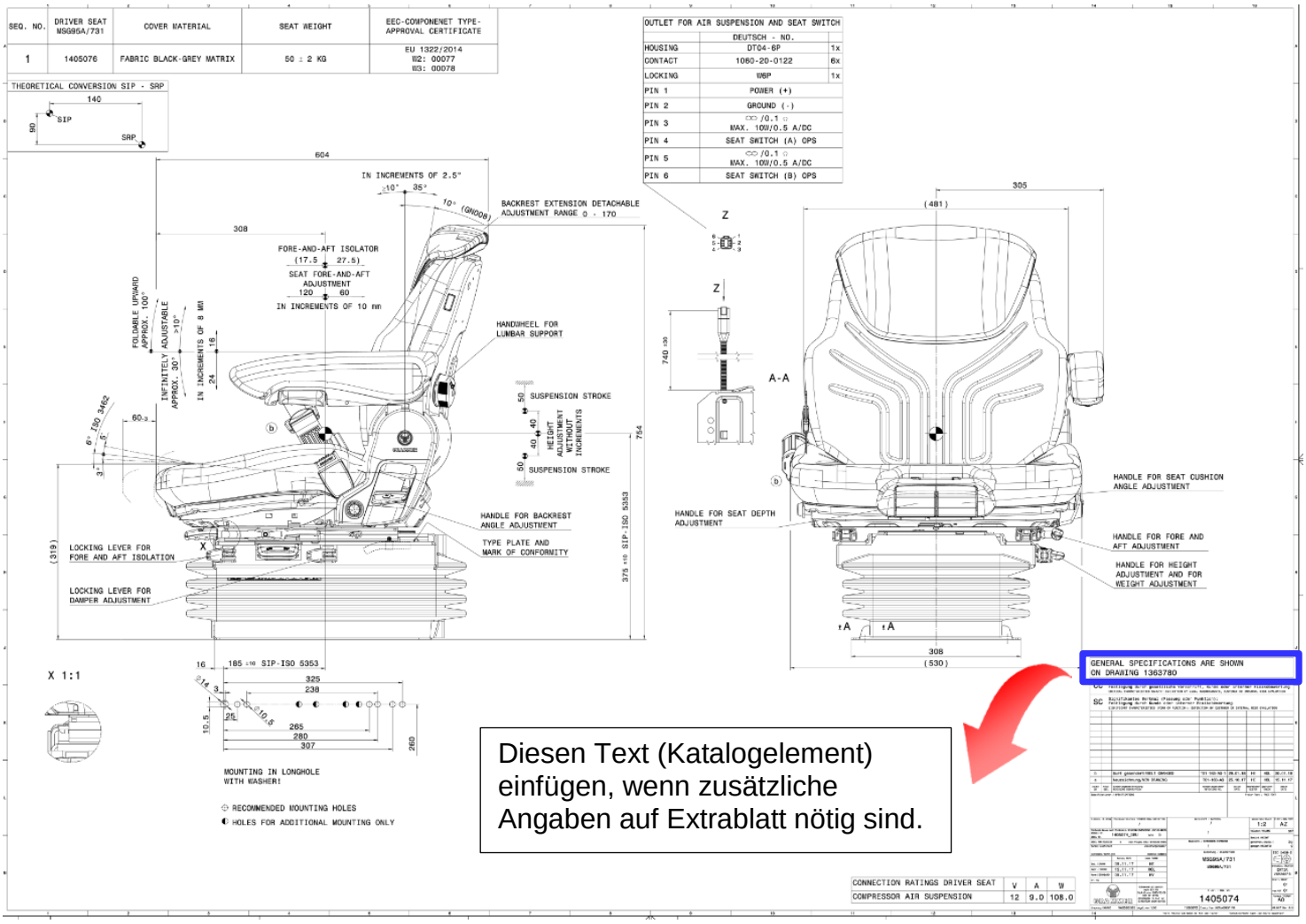

Diesen Text (Katalogelement) einfügen, wenn zusätzliche Angaben auf Extrablatt nötig sind.

	Schriftgroeße
Ansicht, Einzelheit, Schnitt, Positionsnummer, Massstab	7
Sachnummer in Zeichnung	5
Eintragung in Tabelle Form- und Lagetoleranz Hinweis/Bemerkung Masseintrag/-toleranz Oberflaechenangabe Textangaben Indezes (Alle Texte in Grossbuchstaben)	5

gültig am Mai 2016

<u>Vorgaben:</u>

- Blattformat A0
- Standard AZ_MZ_GAG_V1_0
- Maßstab 1:2
- Vorderansicht
- Seitenansicht in Fahrtrichtung
- alle Angaben nur in ENGLISCH
- Text „Massgebend ist der deutsche Text/…“ entfernen!
- Gewicht immer in Tabelle einfügen
- Hinweis zu Prüfplaketten angeben

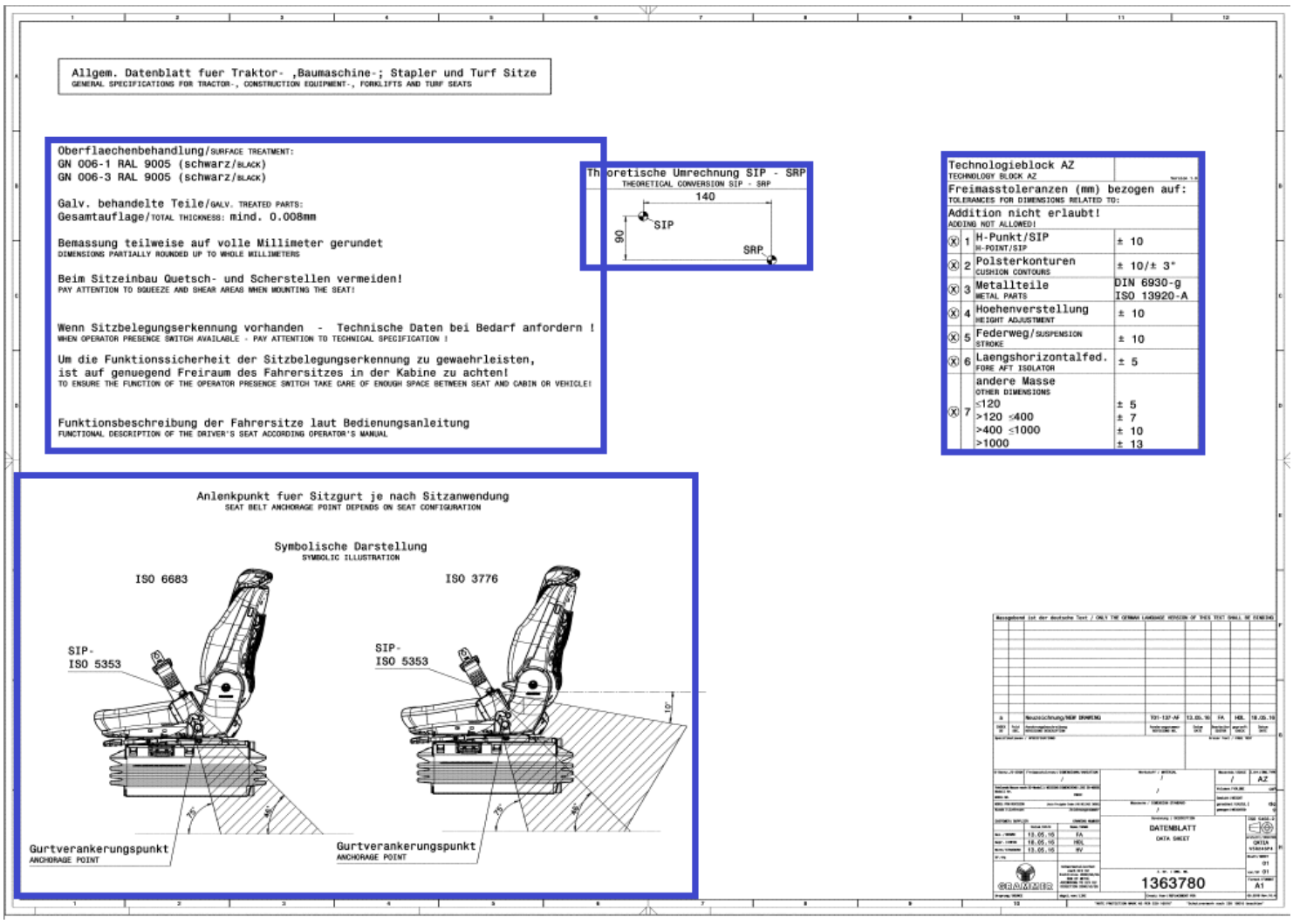

Blau markierte Angaben: Optionale Angabe für Angebotszeichnungen.
Wenn nötig, diese Zeichnung (1363780) verwenden und in Angebotszeichnung über Schriftkopf darauf verweisen.

GENERAL SPECIFICATIONS ARE SHOWN
ON DRAWING 1363780

12 Erstellung einer AZ für CNH

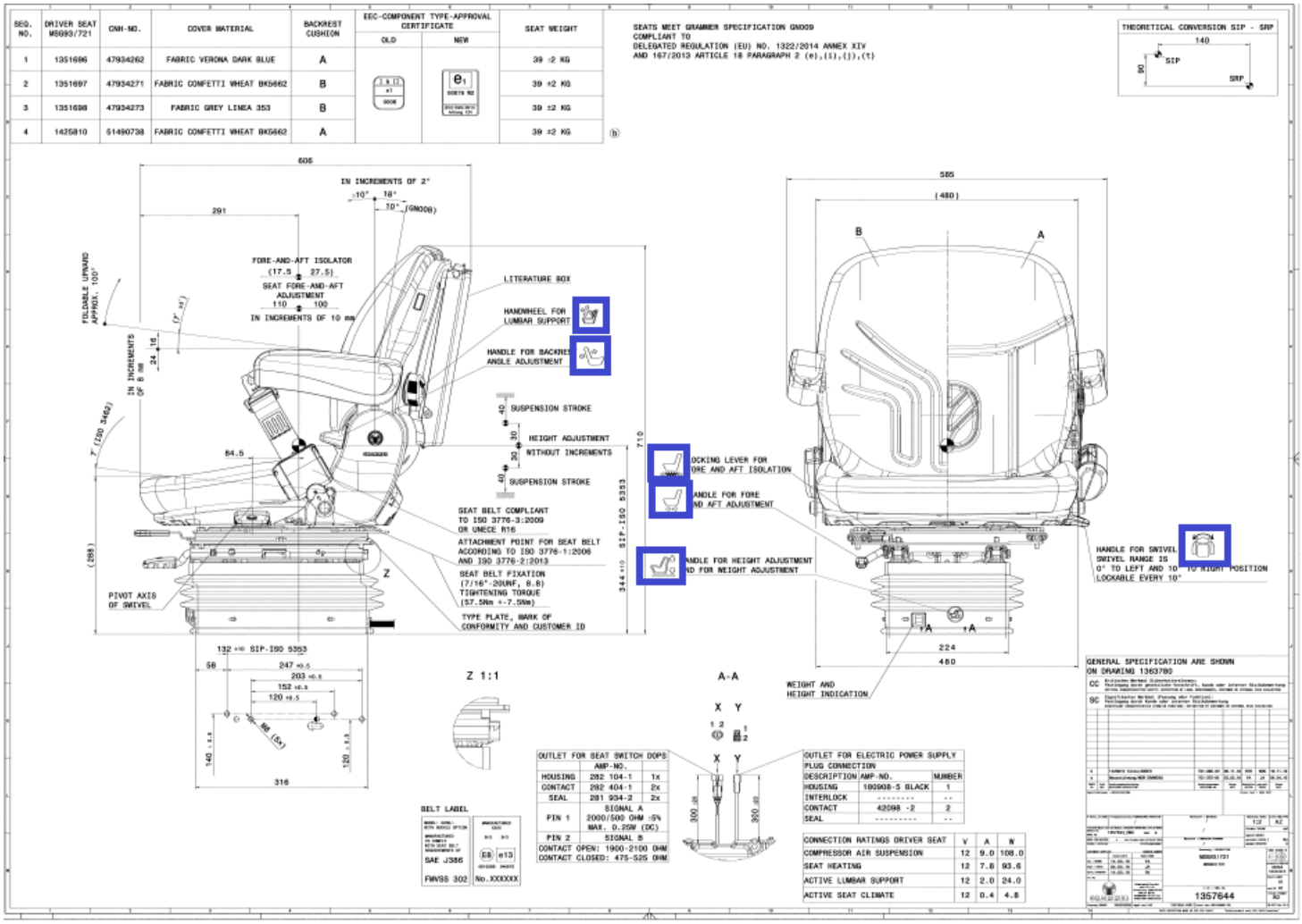

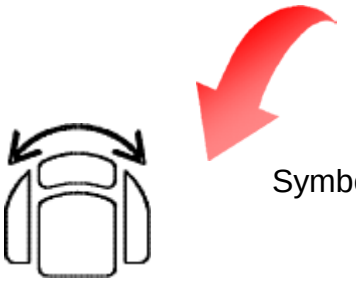

Symbolbilder für Bedienelemente (Katalogelemente);
nur für Kunden CNH verwenden.

13 Erstellung einer AZ: SmarTeam

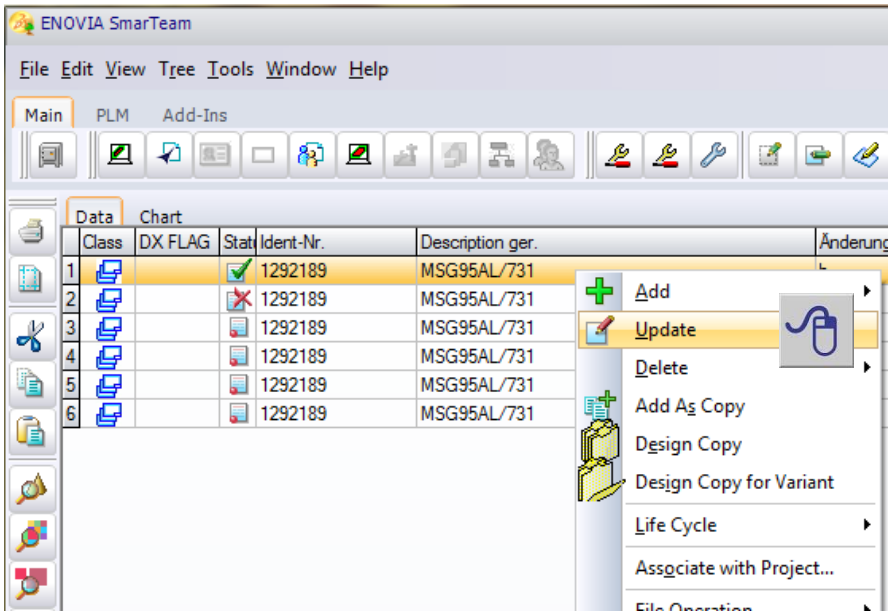

In die Benennung wird der Sitztyp ohne dem Vorzeichen FHR. eingefügt!

Kein Gewicht eintragen!

In Angebotszeichnungen muss in der Profilkarte (SmarTeam) beim Dokumententyp das Attribut „AZ“ ausgewählt werden.

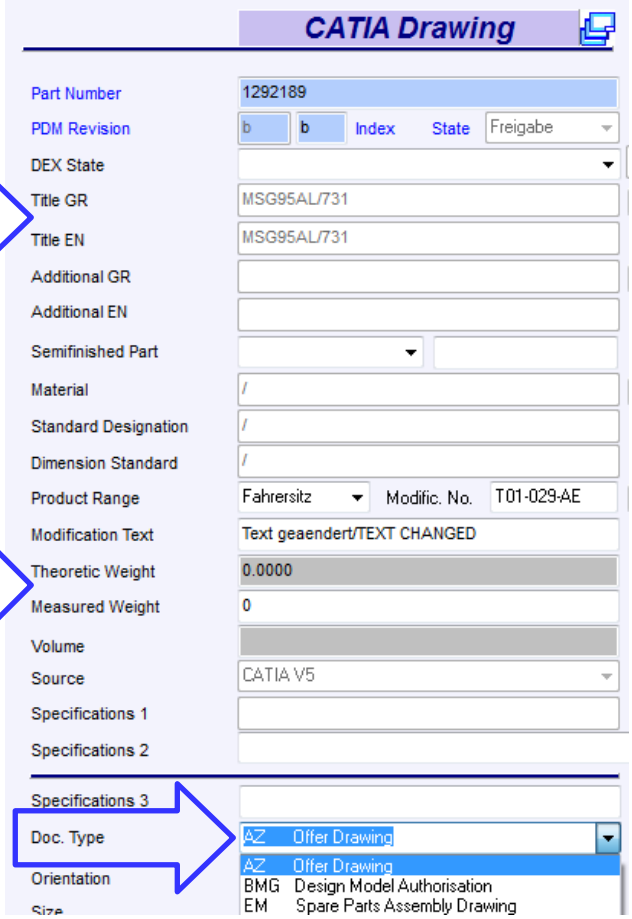

14 Ansichtserstellung: Lochbild

1. <u>Schritt:</u>
Mit der Funktion **Projizierte Ansicht** eine Ansicht von unten erstellen.

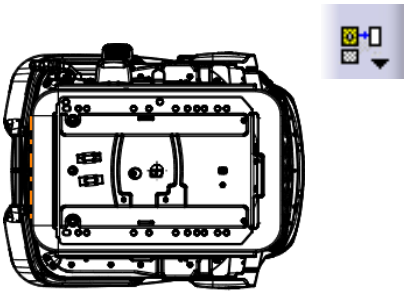

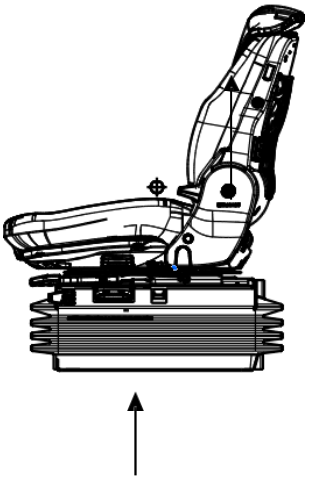

<u>2. Schritt:</u>

Alle nicht benötigten Linien <u>löschen</u>.

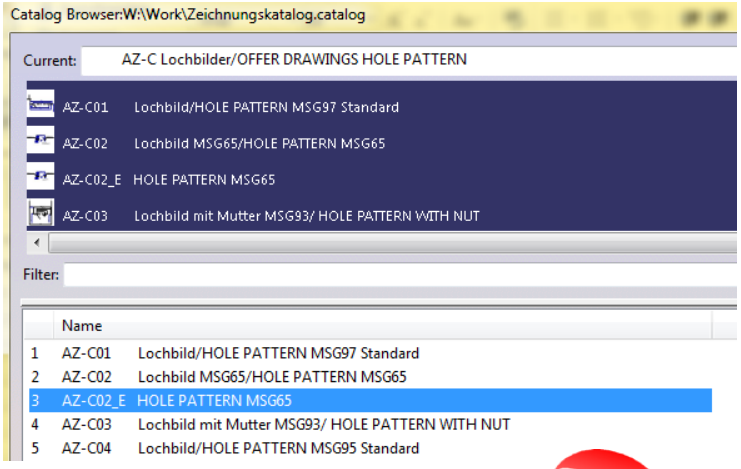

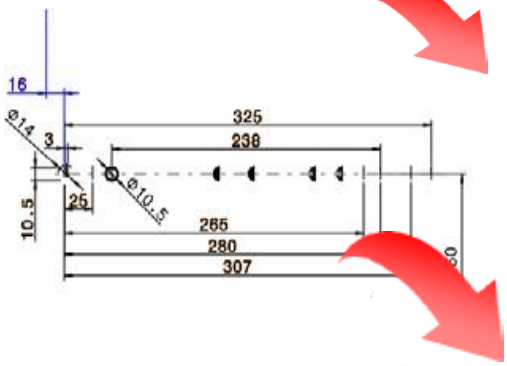

<u>3. Schritt:</u>
Die Bemaßung für das Lochbild
aus dem Zeichnungskatalog laden,
und direkt über das Lochbild positionieren.

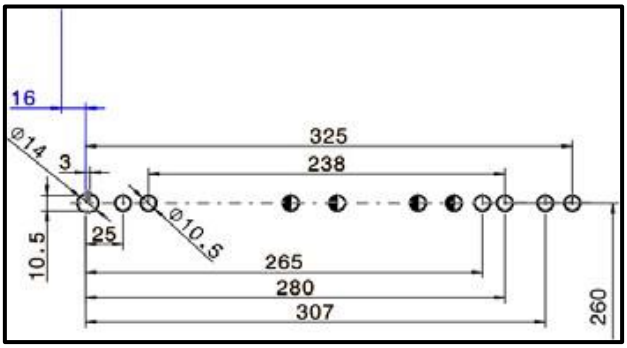

15 Ansichtserstellung: Kabel

Jeweils eine Ansicht vom Federungsunterteil und dem Kabel aus der dafür vorgesehenen Szene erstellen und den Maßstab auf 1:2 ändern.

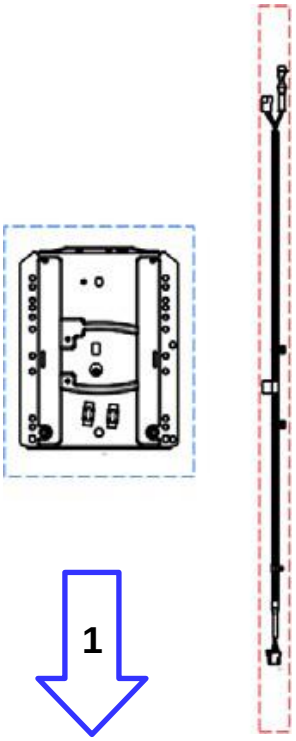

Mit der Funktion **Detailansicht** das Federungsunterteil zuschneiden.

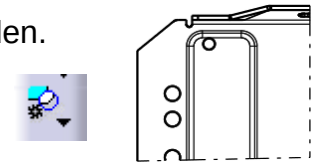

Nach dem Auswählen der Bedingung **Superpose** die Ansicht des Federungsunterteils anklicken.

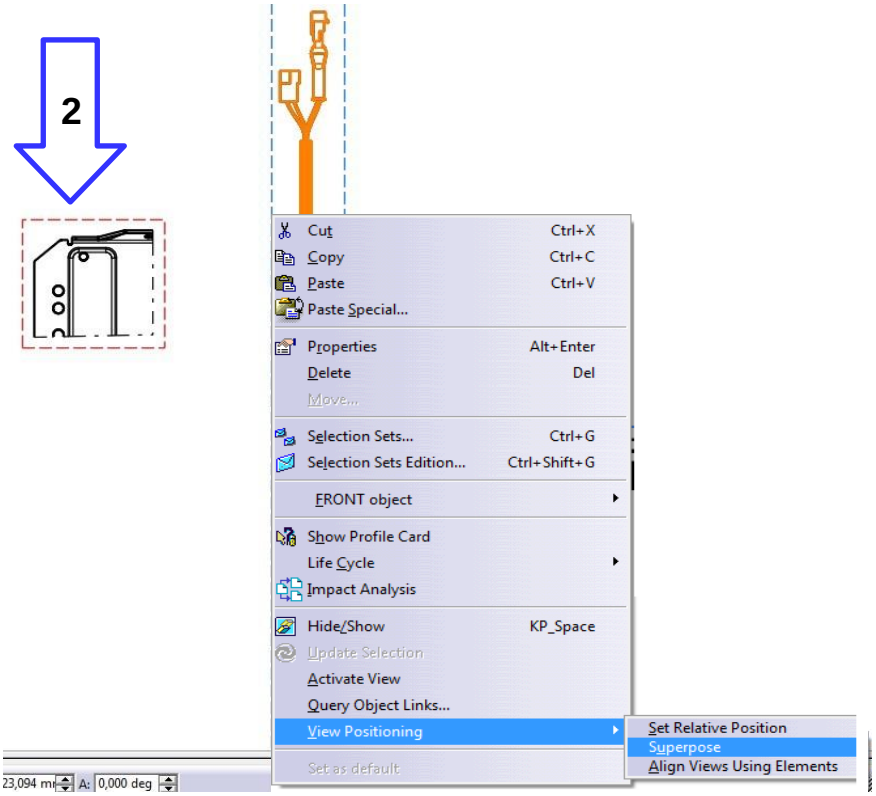

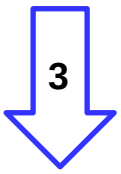

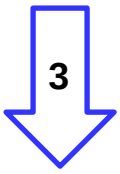

Die überstehenden Linien des Kabelbaums nach dem Einfügen einer Unterbrechung löschen.

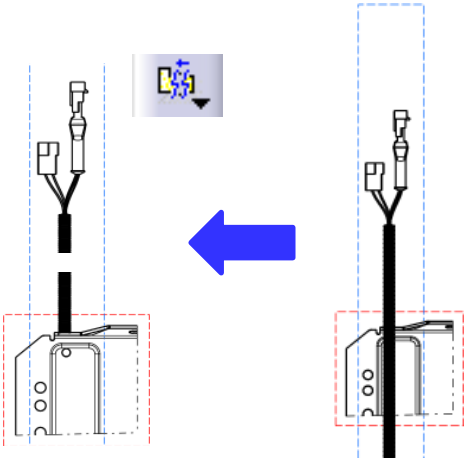

16 Checkliste für DMU - Modelle

- freigegebene Teile verwendet
- richtigen SIP verwendet
- Federungshöhe berücksichtigt
- Einzelteile (z.B. Verstellschiene, Armlehnen) verwendet
- Szenen für die Kabeldarstellung auf der Zeichnung erstellt
- Komponenten fixiert

17 Mitgeltende Unterlagen

18 Änderungen

08/2019
Übernahme aus Grammer Intranet

10/2019
Kapitel 9, Neu Punkt 9.9

11/2019
SIP-Tabelle für S700 aktualisiert